HOFFMEIER INDUSTRIEANLAGEN

SFS

HO-TELLER / nonut ® TDBL-BEFESTIGER

HO-TELLERBEFESTIGUNG VON TRÄNENBLECHEN IN STAHLBÜHNEN

PROBLEM:

Herkömmliche Befestigungssysteme erfordern die Zugänglichkeit von oben und unten, z. B. mittels Hubsteiger.
Dies führt zu:

- hohem Personal- / Zeitaufwand und somit hohen Kosten
- u. U. Gefahrensituationen bei schlechter Zugänglichkeit

LÖSUNG:

Einsatz des speziell entwickelten Direktverschraubungssystems aus nonut ® TDBL-Befestiger[1] und HO-Teller[2] für Tränenbleche ab 5/7 mm

IHRE VORTEILE:

Einfach und robust

- Bohrungen sind bereits im Fertigungsbetrieb kostengünstig vorgerichtet
- TDBL-Bohrung im Träger: 10 oder 13 mm
- Aussparung im Tränenblech für HO-Teller: $31 \leq d_l < 33$ mm
- keine aufwendigen Gewindebohrungen oder Senkbohrungen erforderlich
- kostengünstige Montage von oben
- auch für die Befestigung von Gitterrosten geeignet

Sicher und effizient

- keine gefährlichen Montagepositionen und -verfahren
- keine Stolpergefahr
- spezielle Form des HO-Tellers ermöglicht eine spätere Demontage
- Aufnahme von Quer- und Zugbeanspruchung getestet
- Verringerung der erforderlichen Befestigungspunkte
- Sicherheit gegen Losdrehen bei dynamischen Beanspruchungen

[1] Gewindefurchende, bauaufsichtlich zugelassene Befestigungslösung der SFS Group AG
[2] Speziell entwickeltes, verzinktes Formteil der Firma Hoffmeier Industrieanlagen GmbH +Co. KG; DBGM geschützt

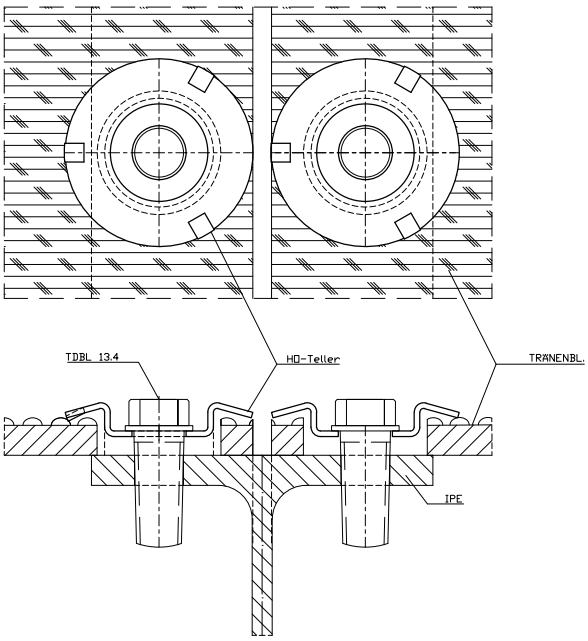

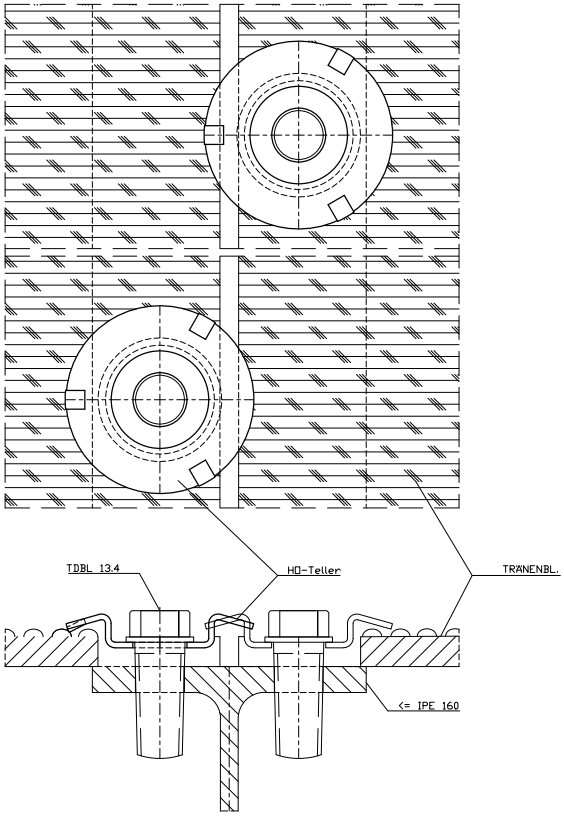

BERATUNG UND VERTRIEB DURCH
SFS Group Germany GmbH · Oberursel

MATTHIAS STÖLZEL

Telefon +49 176 11700-261
Mail matthias.stoelzel@sfs.com

Ihr Ansprechpartner bei Hoffmeier Industrieanlagen GmbH + Co. KG: Achim Knepper · Telefon +49 2388 33-330 · Mail Achim.Knepper@hoffmeier.de

STAMMWERK HAMM
Kranstraße 45
D-59071 Hamm-Uentrop
Telefon +49 2388 33-0
Telefax +49 2388 33-499

WERK BEDBURG
Adolf- Silverberg- Str. 44
D-50181 Bedburg
Telefon +49 2272 906 740-0
Telefax +49 2272 906 740-20

WERK SAB KAMBACHSMÜHLE
Kambachsmühle 1
D-36460 Krayenberggemeinde
Telefon +49 36963 49-0
Telefax +49 36963 49-112

WERK LEIMEN
Unterm Sand 26
D-69181 Leimen-St. Ilgen
Telefon +49 6224 55900-20
Telefax +49 6224 55900-21

WERK RÜDERSDORF
Frankfurter Chaussee (B1)
D-15562 Rüdersdorf/Berlin
Telefon +49 33638 761-0
Telefax +49 33638 761-17

RÖHRS INDUSTRIEANLAGEN GMBH & CO. KG WERK SOLTAU
Celler Str. 101-103 · D-29614 Soltau
Telefon +49 5191 9841-0
Telefax +49 5191 9841-41